Fahrradhaltesystem
Comfort Class

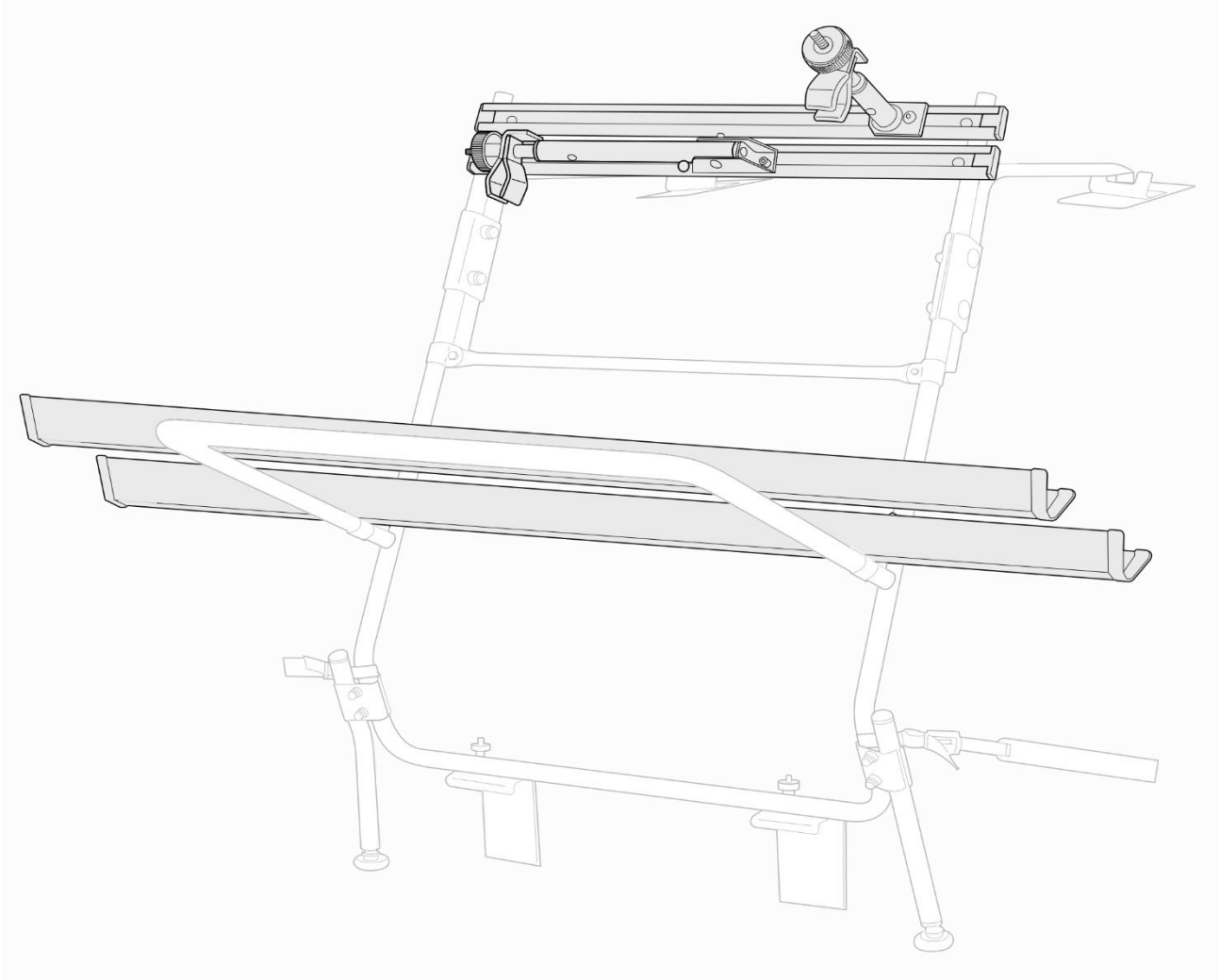

PAULCHEN System

Montageanleitung

Art.-Nr.: 6020

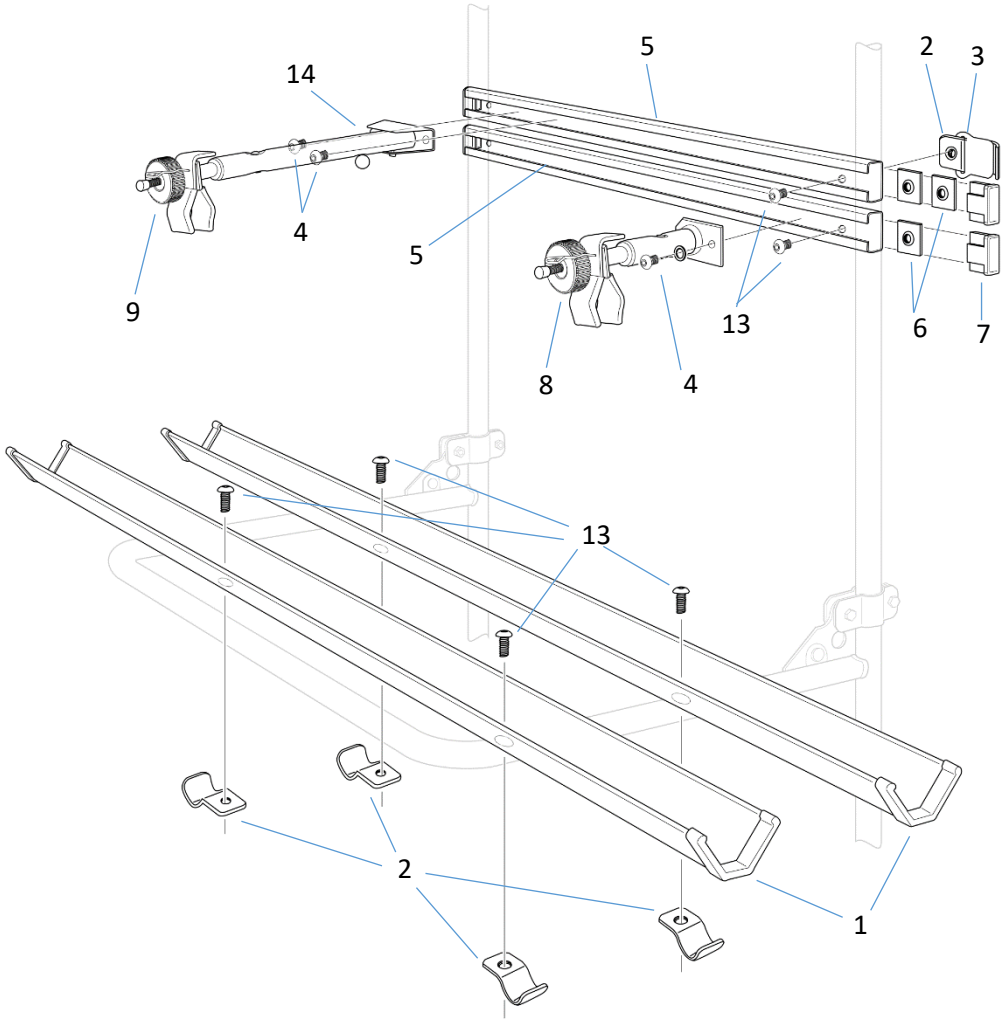

Nr.	Bezeichnung		Menge
1	Fahrradschiene 135cm		2
2	Gewindeschelle		8
3	Gewindeschellen Gummi		8
4	Innensechskantschraube M8 x 12mm		3
5	C-Schiene 67,5cm		2
6	Flachmutter		3
7	Endkappe für C-Schiene		4
8	Standardhalter I		1
9	Standardhalter II		1
10	Schutzgummi für das Gewinde		2
11	Gurt 45 cm		4
12	Innensechskantschlüssel 5 mm		1
13	Innensechskantschraube M8 x 16mm		8

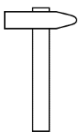

DE	Benötigt wird ein Innensechskantschlüssel und ein Hammer
EN	Required a Allen key and a hammer

Sicherheitshinweise

- Das Heckträgersystem ist für den Transport von Fahrrädern mit Standardrahmen geeignet. Sollte das Fahrrad einen anderen Rahmen haben, befestigen sie das Rad zusätzlich mit einem Spanngurt zum Träger.

- Träger, die mit einem Schloss angebracht werden, müssen sich stets in verriegelter Position befinden. Der Schlüssel muss abgezogen und während des Transports im Inneren des Fahrzeugs aufbewahrt werden.

- Die Rändelmuttern der Fahrradhalter müssen auch ohne Fahrrad Fest angezogen werden.

- Paulchen System übernimmt keine Haftung für Schäden an Carbon-Rahmen oder -Gabeln während der Montage und / oder der Nutzung des Trägers.

- Beladen Sie das Heckträgersystem so, dass das Fahrrad mit dem größten Gewicht zuerst geladen wird. Danach bitte das leichtere Fahrrad laden.

Hinweise

Attention

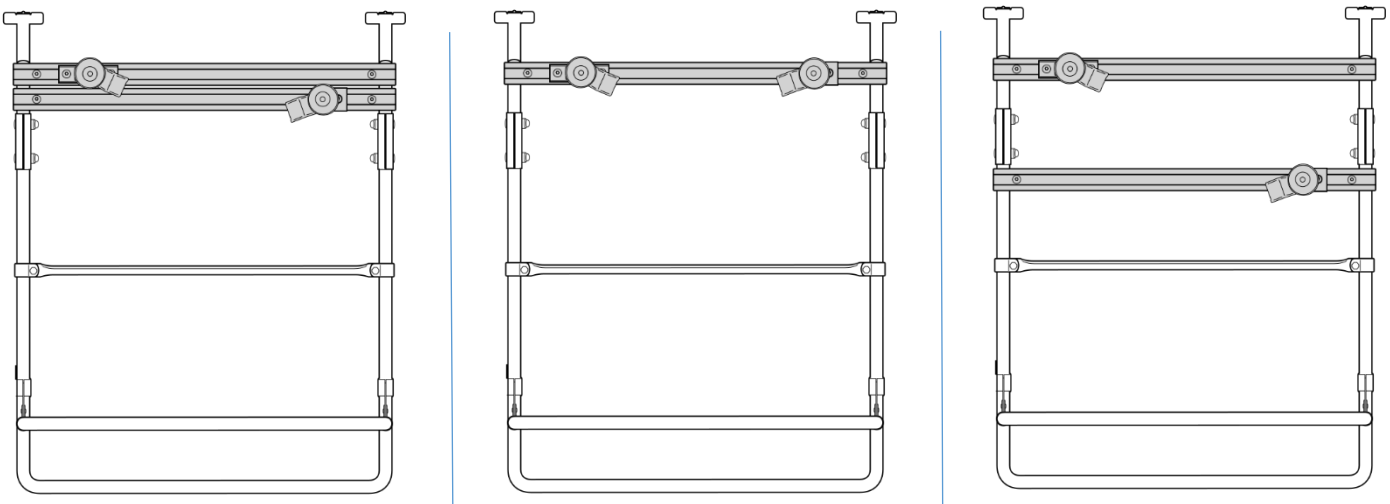

1

FB1

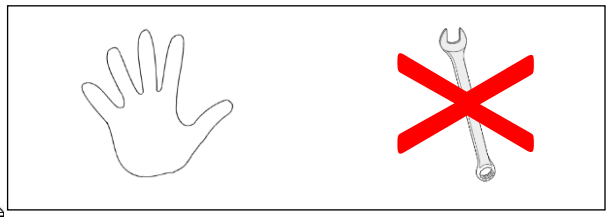

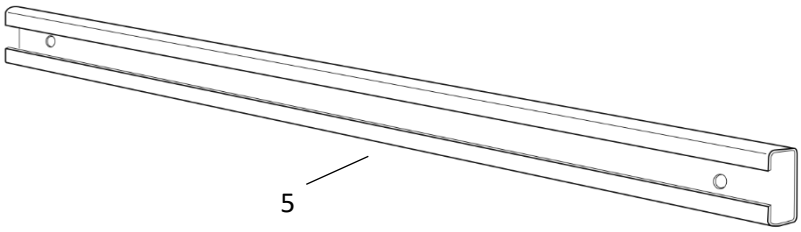

4x

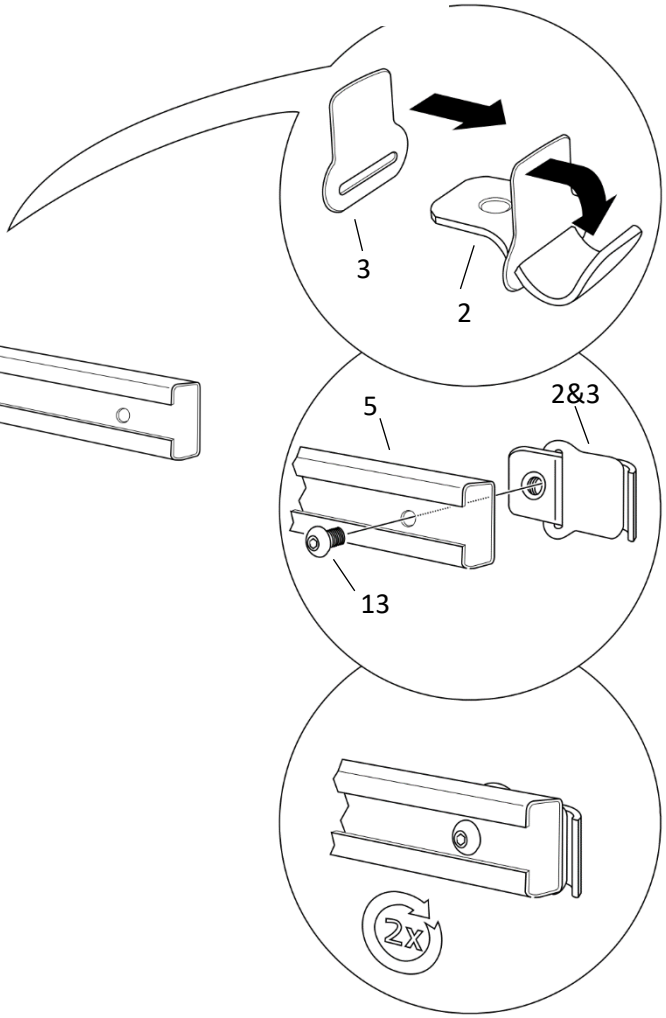

221020-6020-1.4

2

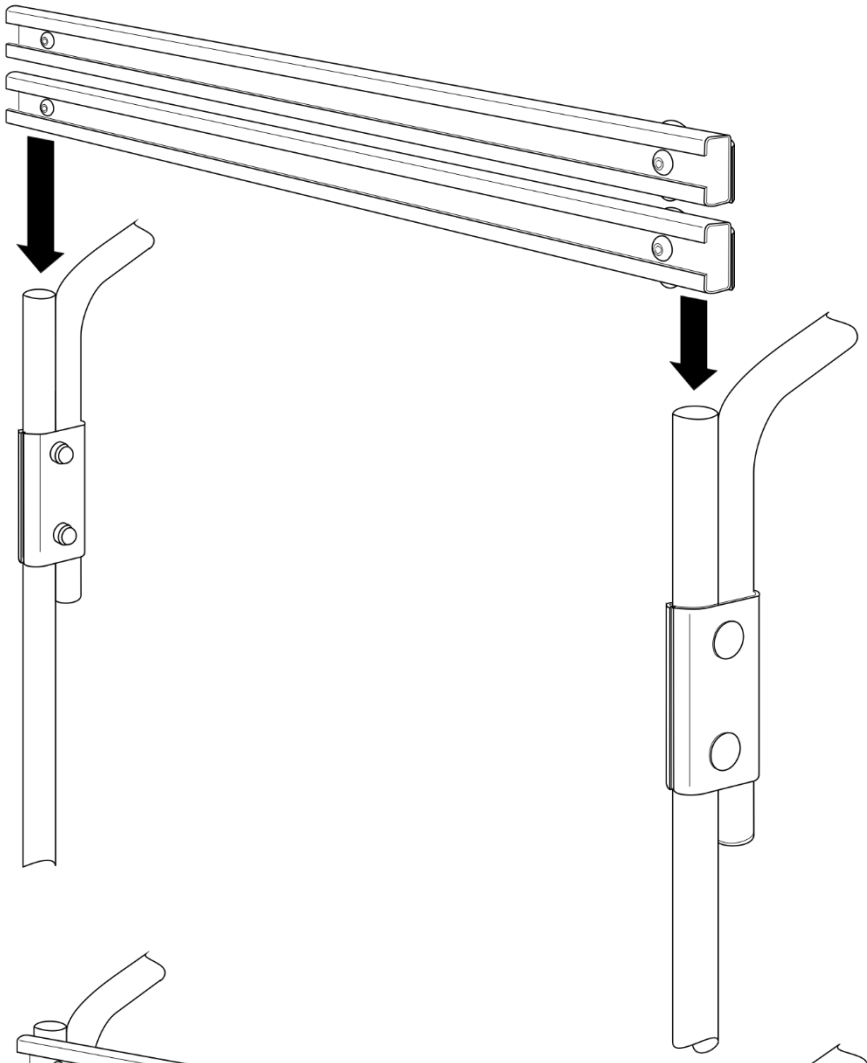

3

FB2

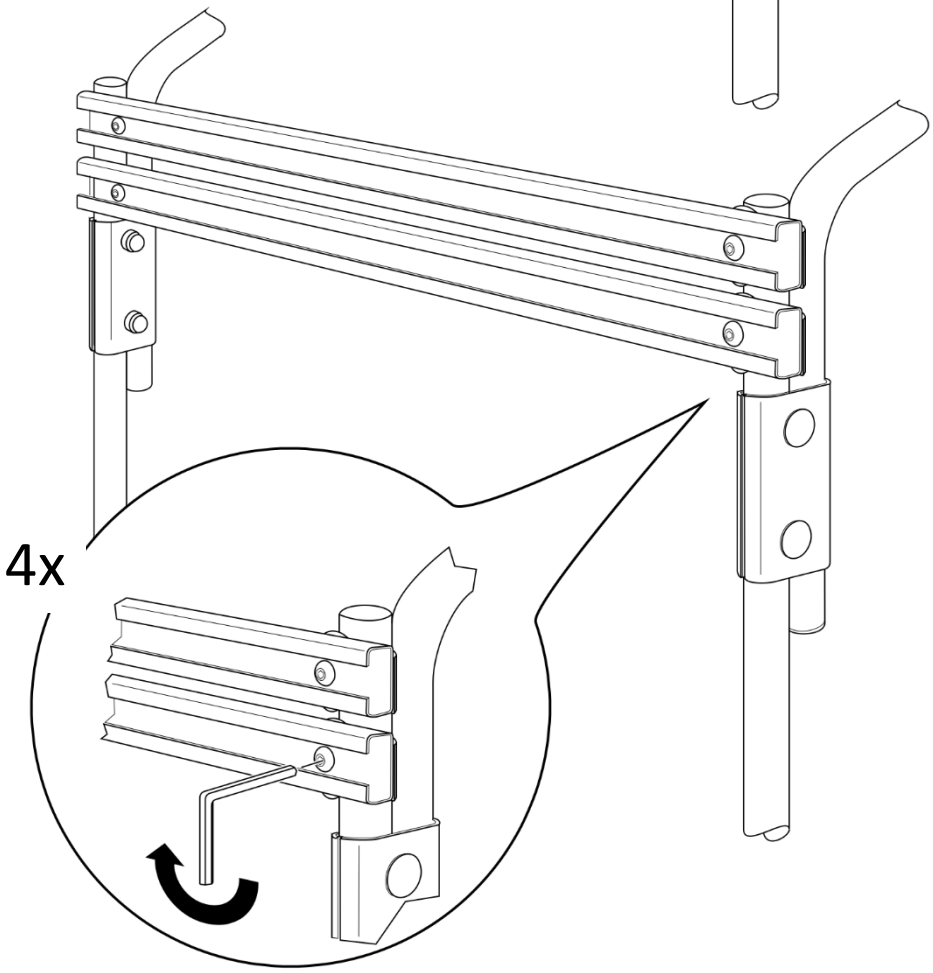

4

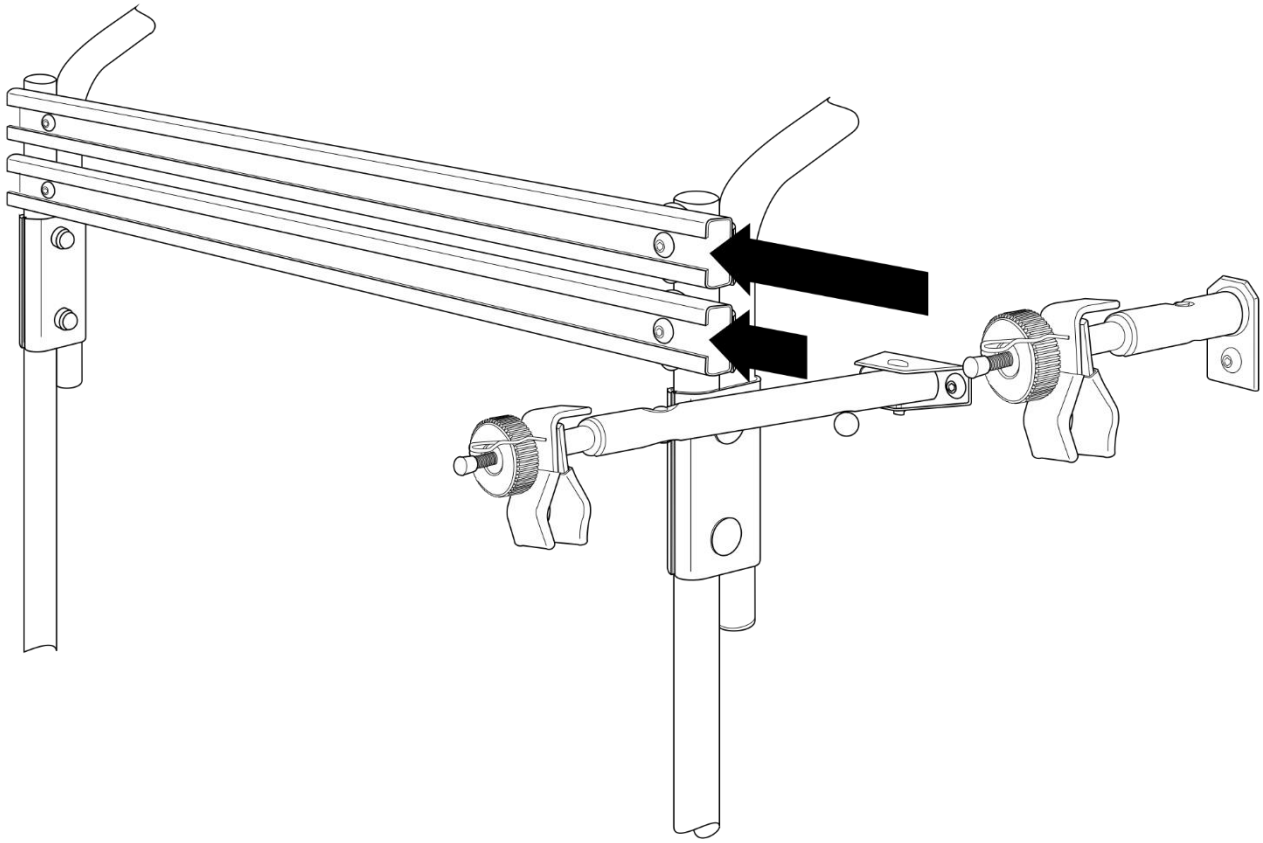

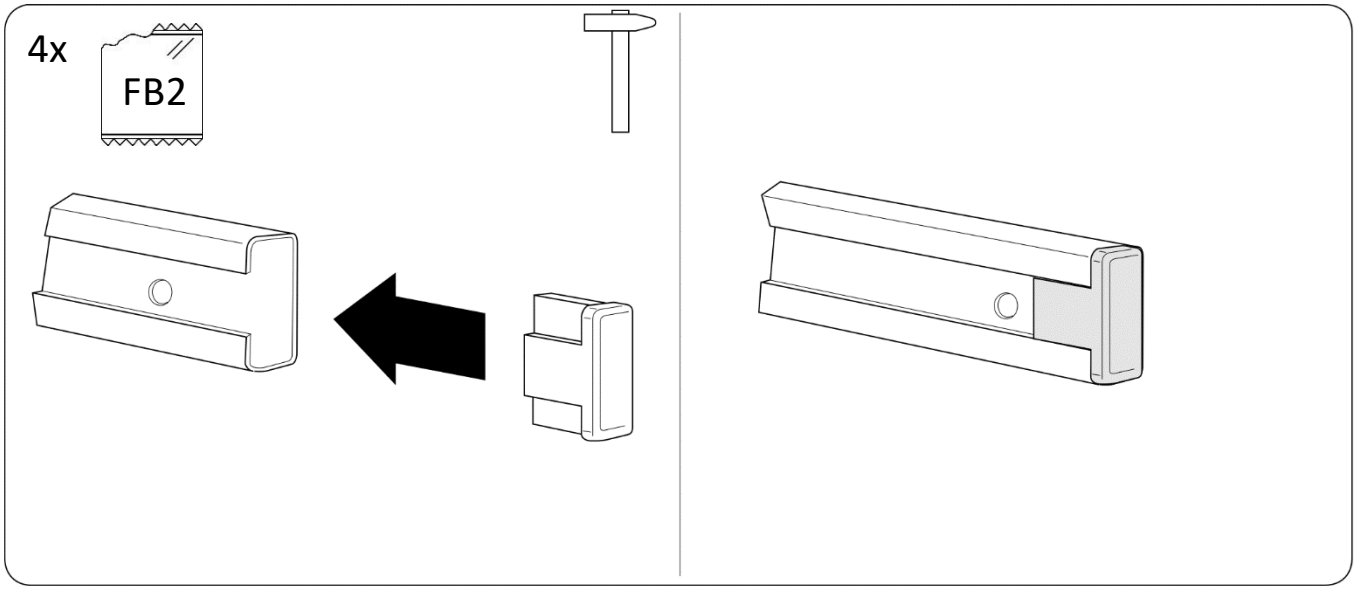

Hinweis

Zur Montage der Fahrradschienen

Bitte beachten Sie, dass bei Trägern die auf einer Flügeltür angebaut werden,
die Fahrradschienen seitlich zur Mitte versetzt montiert werden müssen.

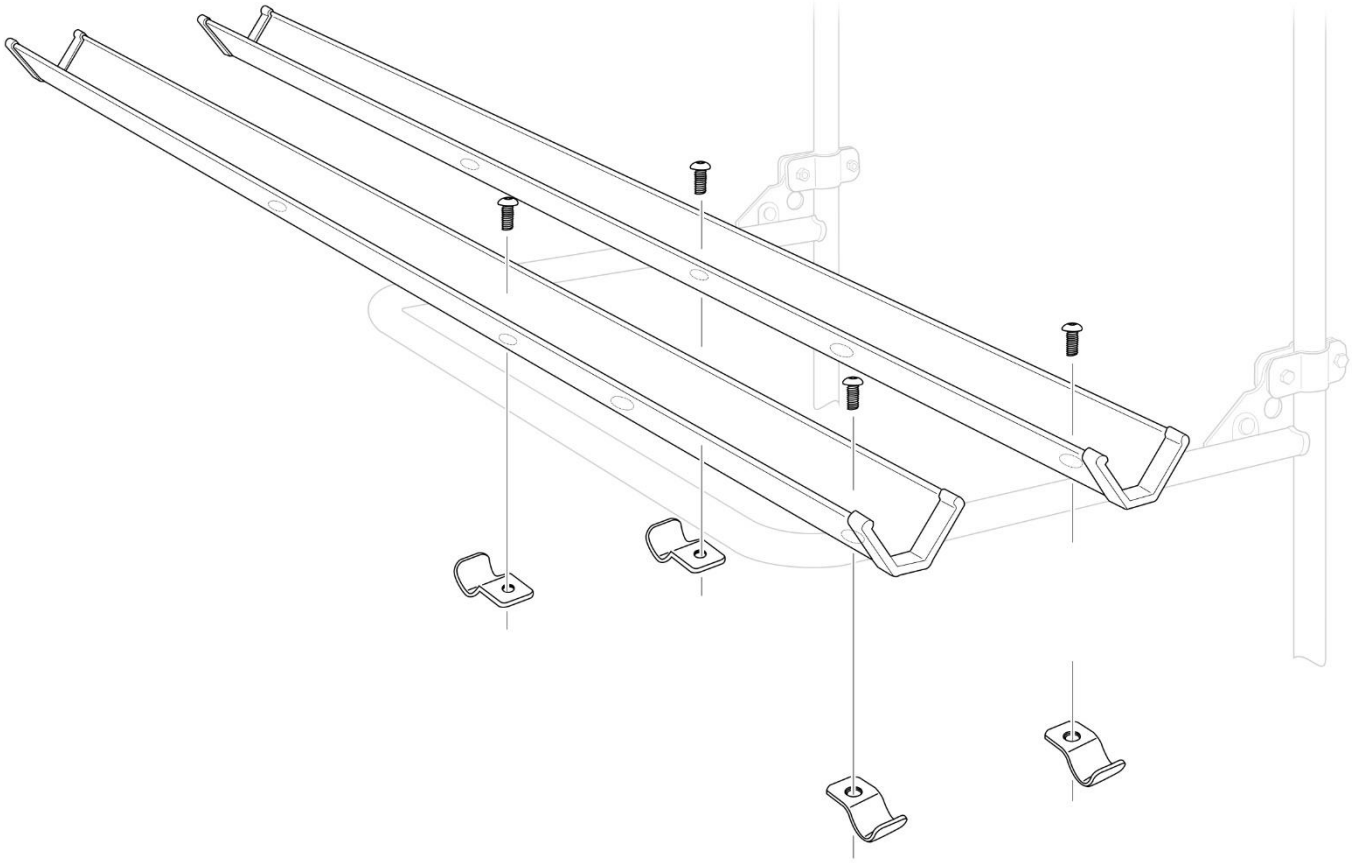

5

FB1

DE	Beachten Sie, dass bei der Montage des Lastenrahmen und Fahrradschienen die Rückleuchten des Fahrzeugs frei bleiben!
EN	Please note that when the load frame and bicycle rails are installed, the taillights of the vehicle remain free!

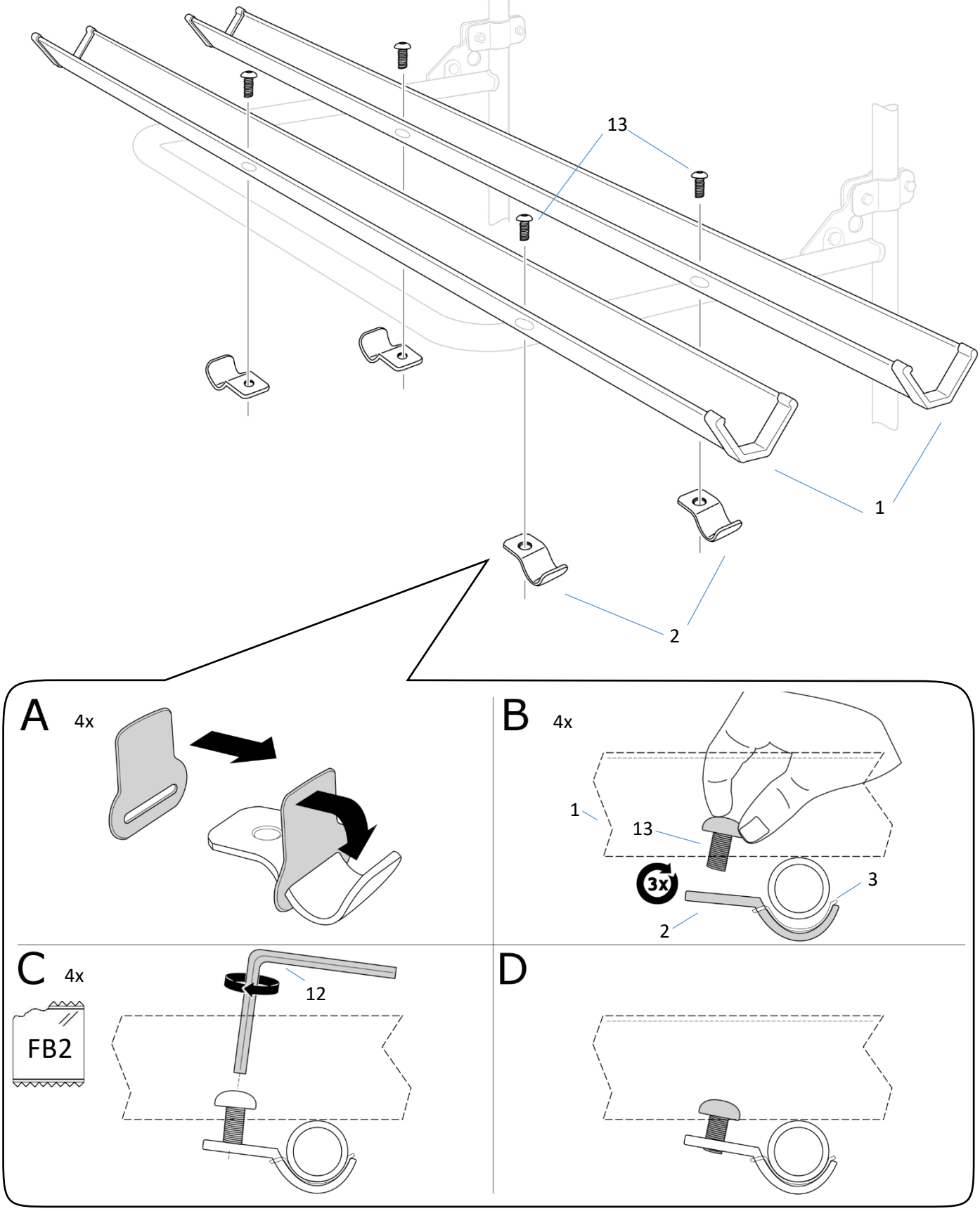

Hinweise

für Standardhalter I und II

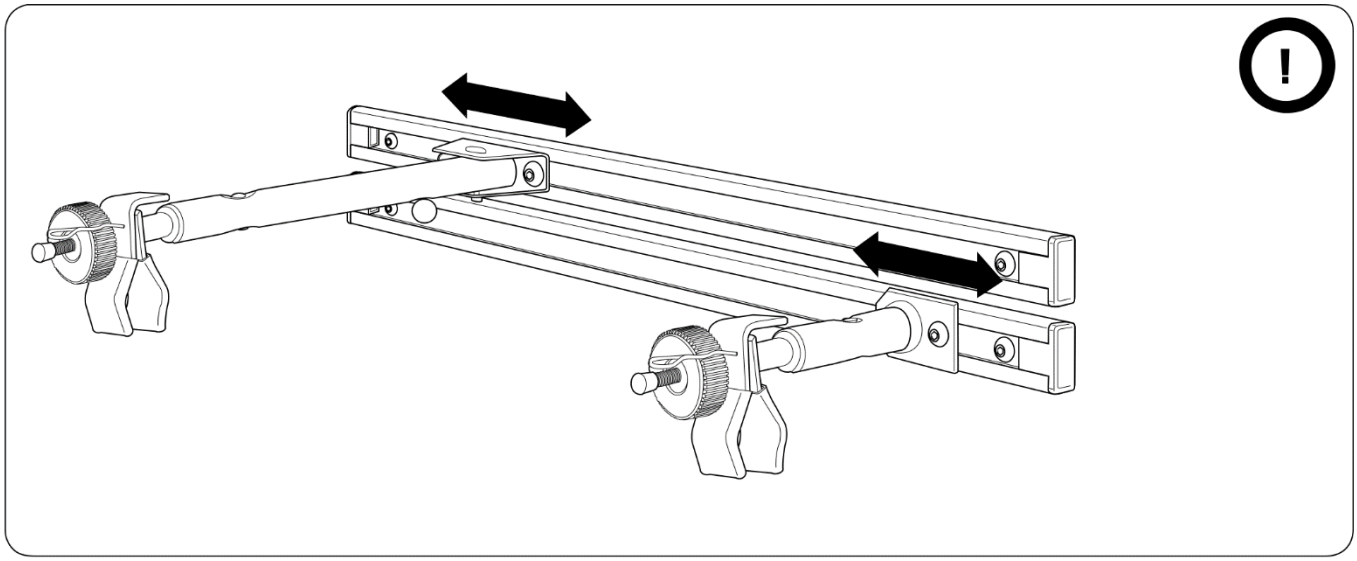

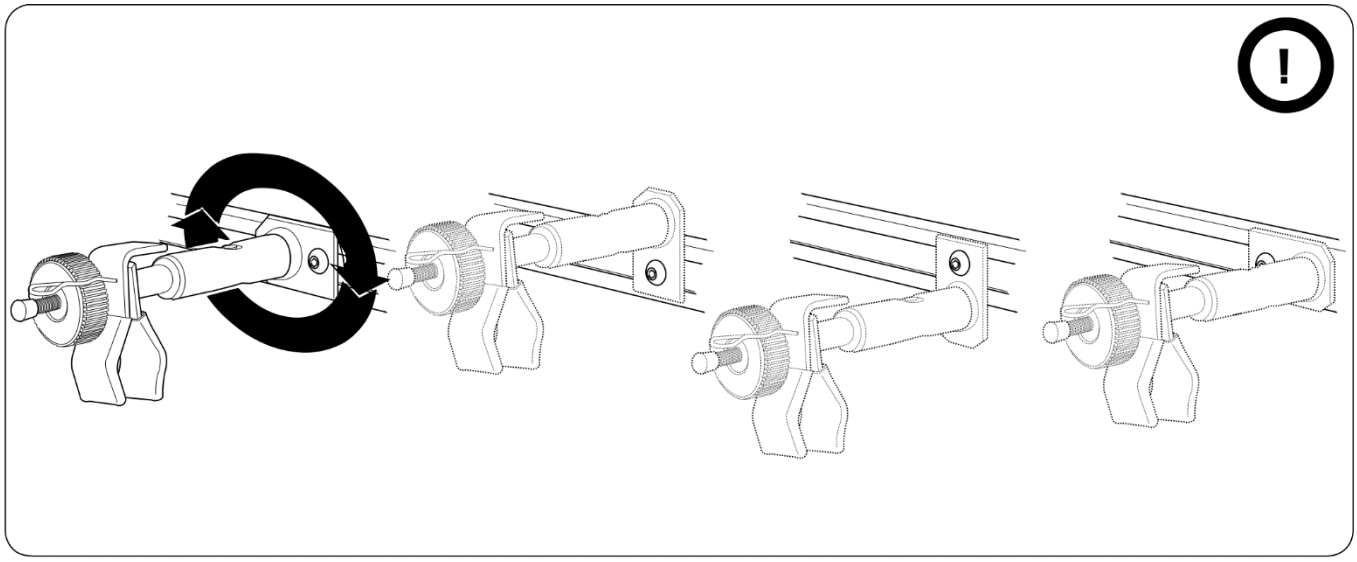

Bedienung

Operating instructions

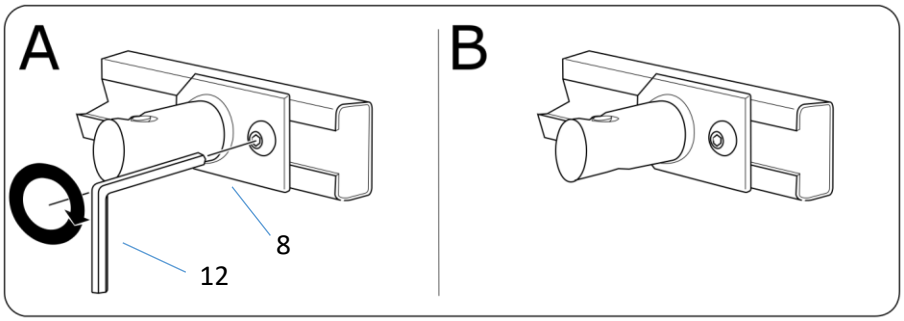

DE		Befestigungsbereiche
EN		Fastening sections

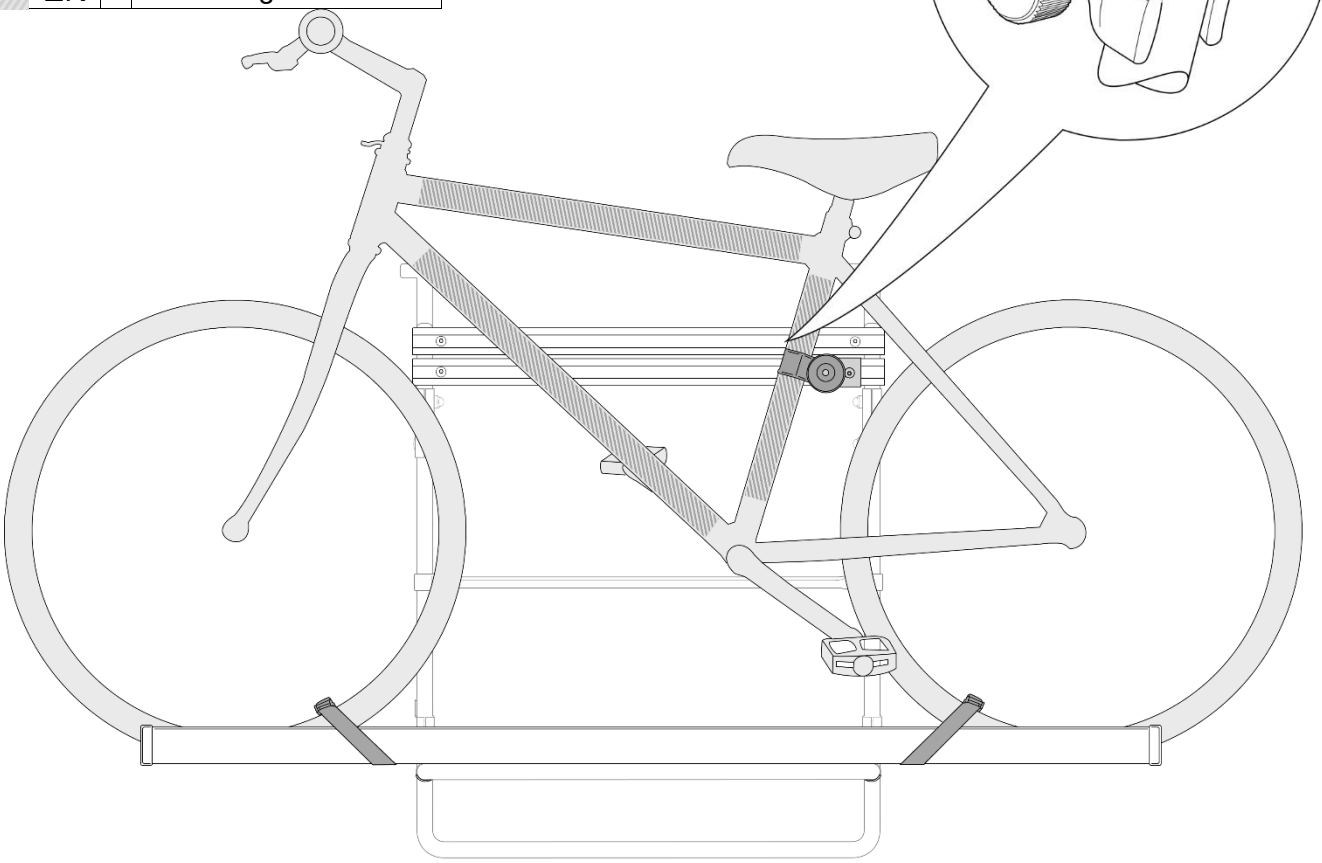

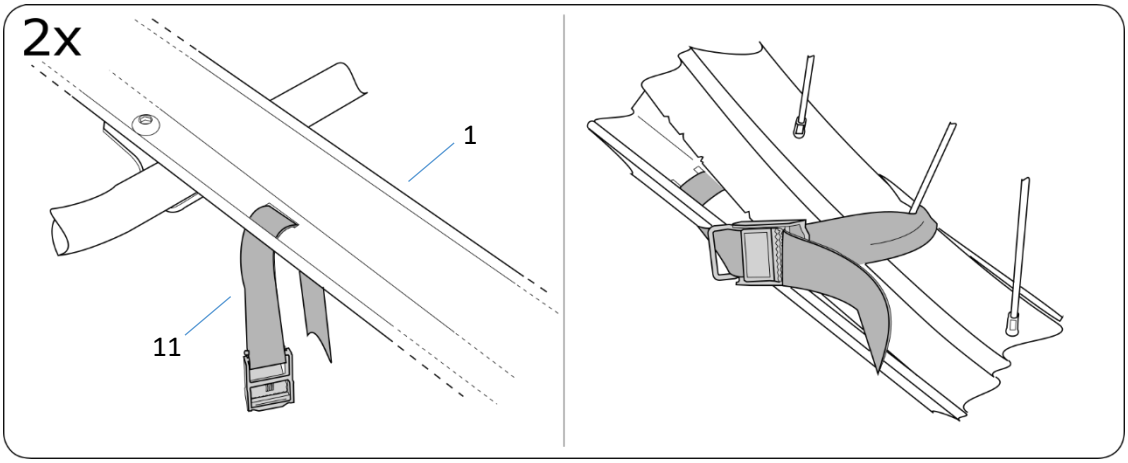

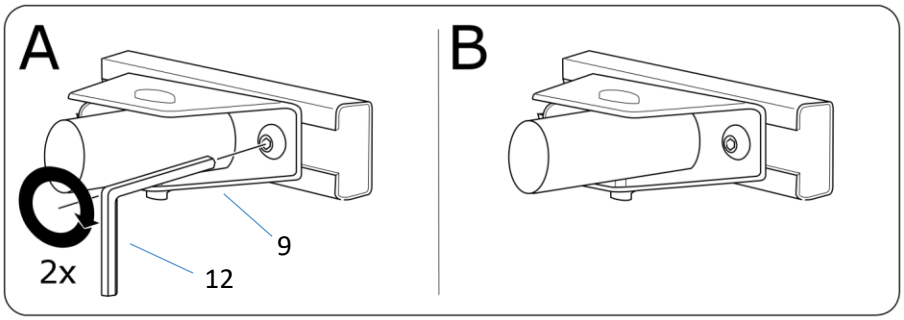

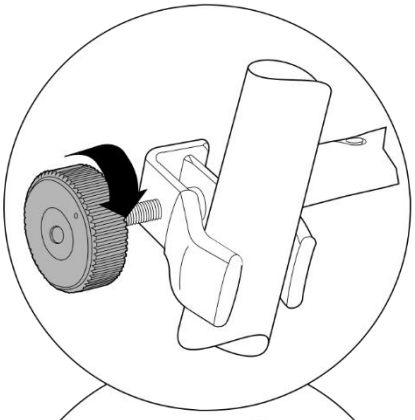

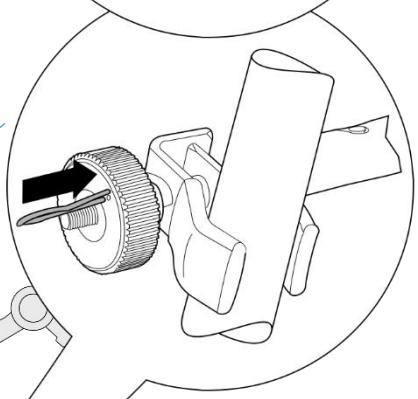
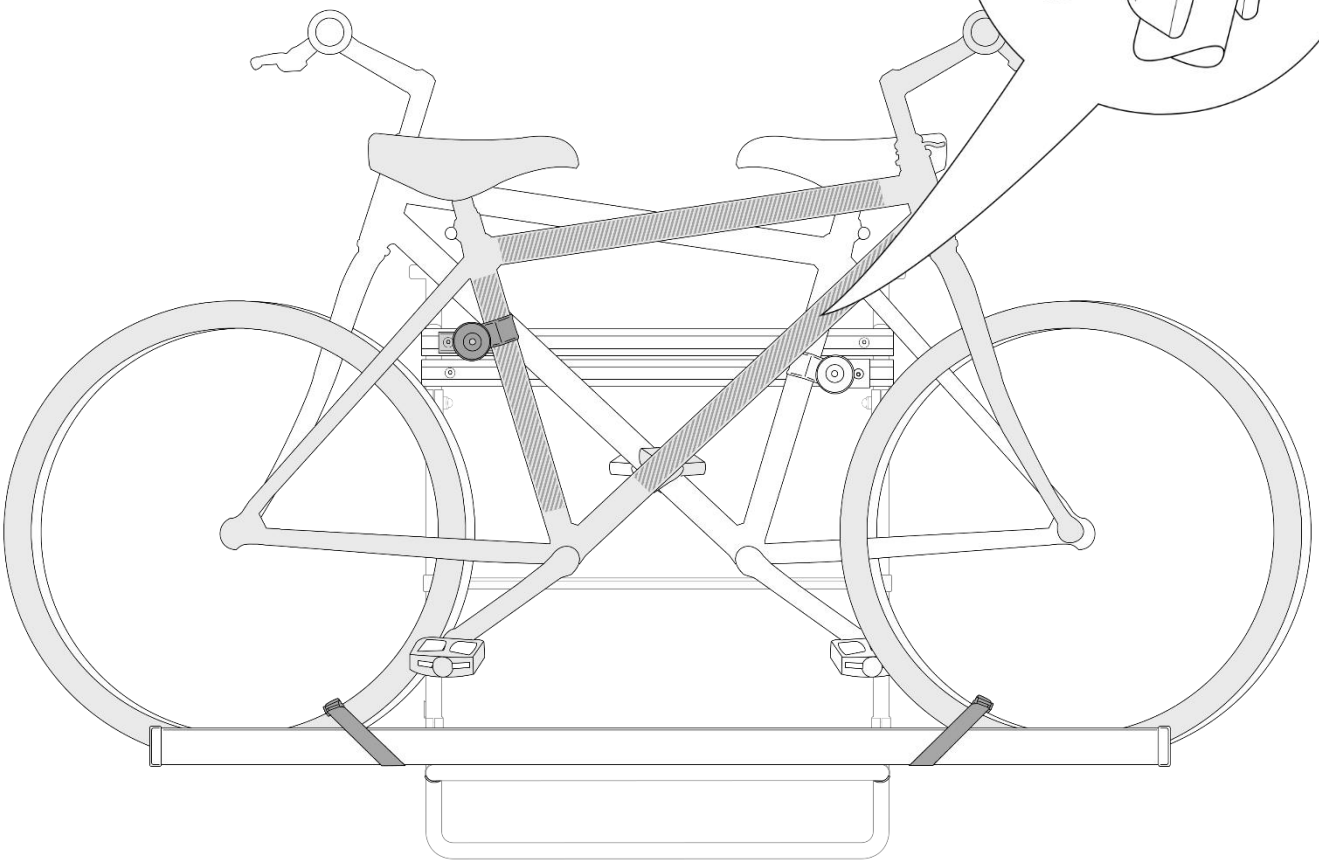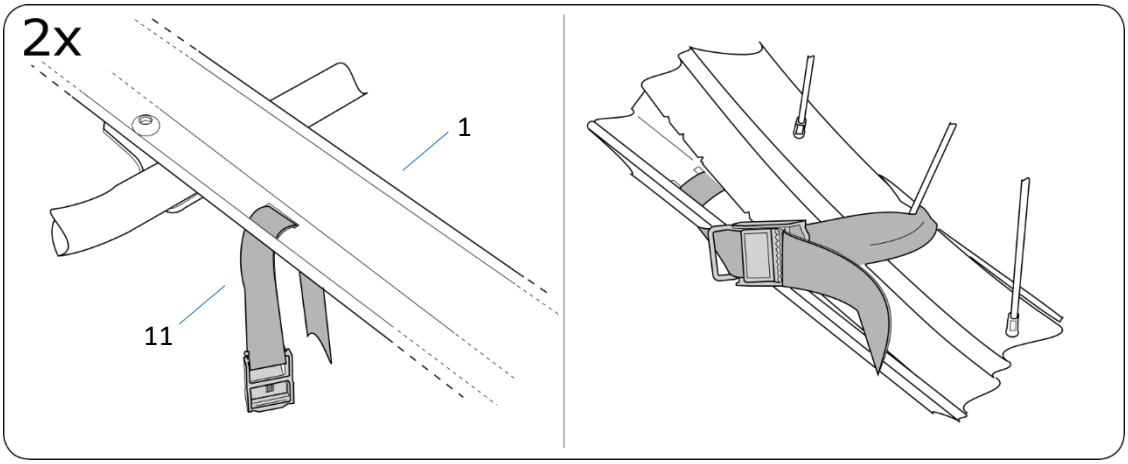
DE		Befestigungsbereiche
EN		Fastening sections